

МОНТАЖНЫЕ ЭЛЕМЕНТЫ

ПОЗ	НАИМЕНОВАНИЕ	КОЛ	МАТЕРИАЛ	МАССА ЕД-ЦЫ, КГ
1	3VF52Y002/Т-613 ПРОХОДКА НЕПОДВИЖНАЯ	1		-
2	3VF52Y003 ПОДВЕСКА	1		-

БЛОКИ:

3VF52Z32_1;3VF52Z32_2;3VF52Z32_3;3VF52Z32_4;3VF52Z32_5

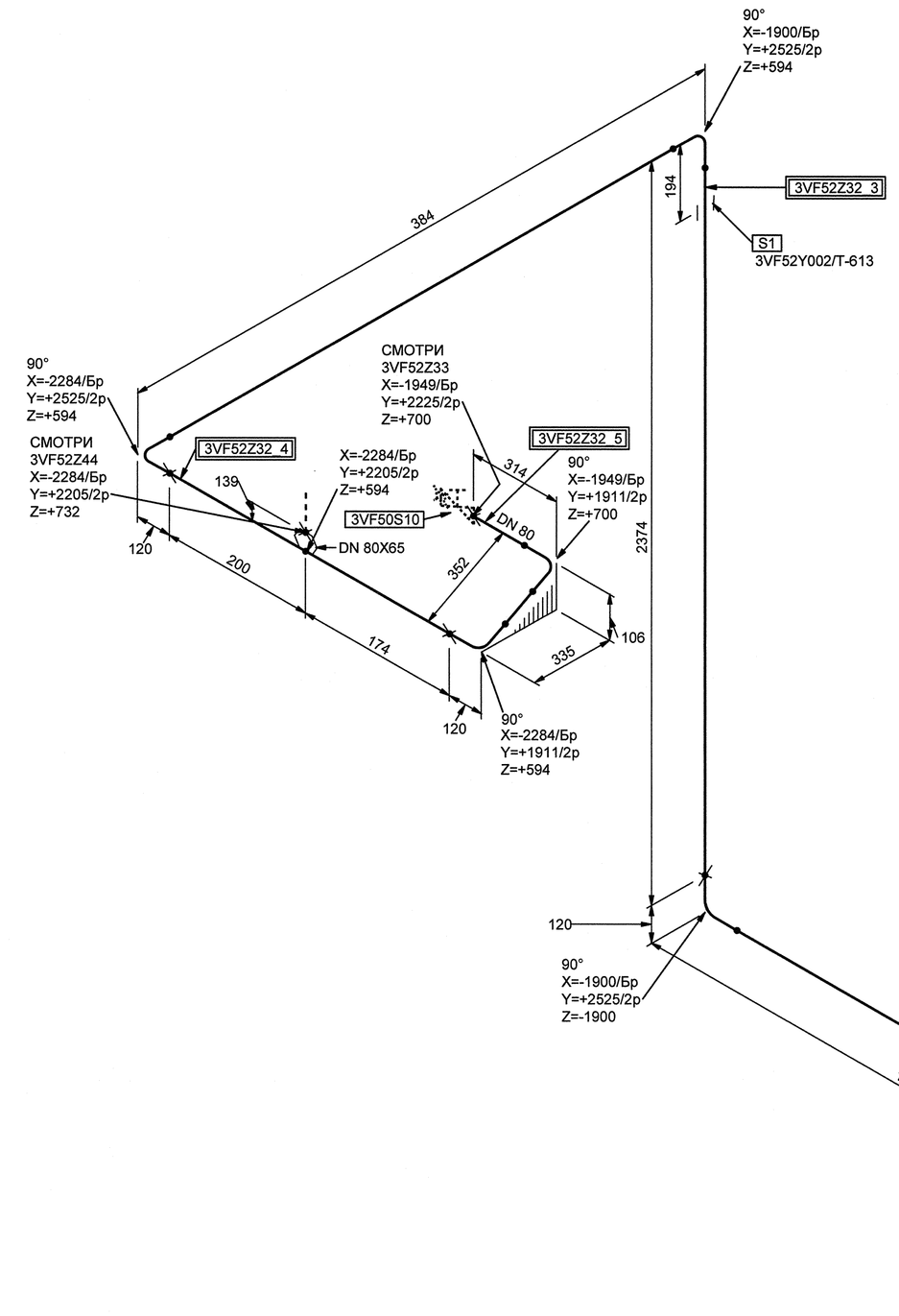

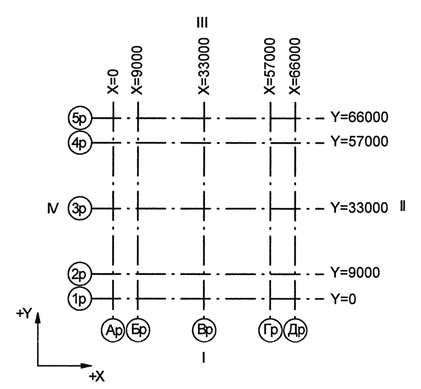

Номер трубопровода - VI
Подведомственность - ПНАЭГ 7-008-89
Классификационное обозначение по НП-001-97 - 3НО
Группа по ПНАЭГ 7-008-89 - С
Класс безопасности по НП-001-97 - 3
Категория сейсмостойкости по НП-031-01 - I
Рабочие параметры: Рр= 0.58 МПа, tр=45°С
Параметры гидроиспытания: Рг=0.87 МПа, t не менее 5°С
Среда- Техническая вода группы А

3TG11Z01_01		3	DN 100	Z+ 2700 X+ 175 Y- 2775	3TG11W01/N1				S8 3TG11Y01/PT-997				3TG11J01/ ТГ-235
Код блока	Трубопроводы проектируемые	Позиция детали	Условный проход	Координаты элементов в здании	Код оборудования/ Номер патрубка	Шов заводской	Шов монтажный	Резьбовое соединение	Позиция опоры Код опоры / код проходки	Направление среды	Переход	Штуцер	Код герметичной проходки/ код проходки

Изм.	Кол.уч.	Лист	№ док.	Подпись	Дата
1	-	Зам.		-	-
Инж.1к.		Куланова			04.11
Пров.вед.инж.		Берендова			04.11
Пров.нач.гр.		Жук			04.11
Н.контр.		Красноярова			04.11

Инв. № подл. R3.00138.1.0.11
Лист 203

R3.VF10.3072.011.02.00.174

Ростовская АЭС Блок 3

Реакторное отделение
Негерметичная часть
Трубопроводы технической воды
группы "А".Обвязка вентустановок

Стадия	Лист	Листов
Р	1	3

Изометрический чертеж
3VF52Z32

ОАО "НИАЭП"
2012

Формат А1

АРХИВНЫЙ ЭКЗЕМПЛЯР

Взам. инв. N
Подп. и дата
Инв. N подл. R3.00138.1.0.11
ДОПОЛНИТЕЛЬНЫЕ ПОДПИСИ
ДОПОЛНИТЕЛЬНЫЕ ПОДПИСИ